Front

English

For You Vlogging Kit

Item No. DP-VLR3

Guide

English

Bluetooth Remote

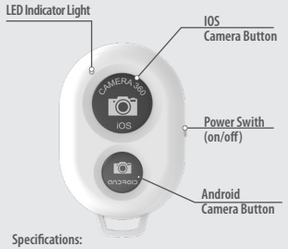

Specifications:

Bluetooth Techology: V4.2

Bluetooth Range:10M

Battery Type:CR2032

Pairing the Bluetooth remote

1. When you turn the remote on, it will automatically enter pairing mode. the LED indicator light will begin to flash blue repeatedly.
2. Once in pairing mode, open the settings menu on your smartphone, keep the device and the remote within 3 meters (10 feet) of each other.

English

3. Enable Bluetooth pairing and wait for your device to locate the shutter remote.
4. When this happens, "GO VIRAL" will appear on the device list, select this option, follow the prompt to pair the remote.
5. The LED indicator light will turn off after a successful connection.

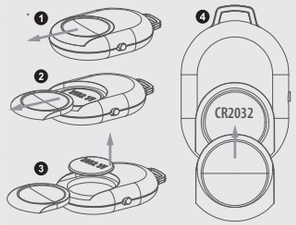

Changing the battery on the Bluetooth remote

1. Slide the door open
2. Replace the battery with a coin cell CR2032 type
3. The battery printing should be facing up
4. Slide the door closed and lock it

English

Adjusting the light

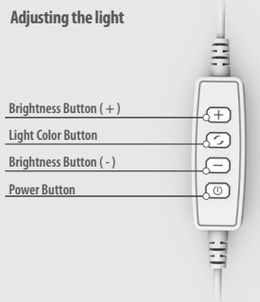

1. Plug the USB connector into a power source such as a powerbank, computer, or AC wall adapter.
2. Use the inline remote to adjust brightness and the LED mode.
3. The mode button allows you to switch between 3 LED settings: white only (cool white), yellow only (warm light), and white/yellow mixed (daylight).
4. Press the dimmer button (labeled "-") to decrease the brightness of the LED bulbs.
5. Press the increase button (labeled "+") to increase the brightness of the LED bulbs.

English

Questions? Problems? Picked up the wrong item? Before returning to the Store, please give our customer service team a chance to help.

email us at TechSupport@Mizco.com

for a seamless and speedy resolution.

Mizco International, Inc.
Cranford, New Jersey
All rights reserved.
DIGIPOWER is a registered trademark of Mizco International Inc.

English

WARRANTY INFORMATION FOR DIGIPOWER PRODUCTS, A DIVISION OF MIZCO INTERNATIONAL, INC.

We warrant all Digipower branded products against defects in material and workmanship for two years from the original date of purchase. At our option, we shall repair or replace the defective unit covered by this warranty. Please retain the dated sales receipt as evidence of the date of purchase in order to obtain any warranty service. This warranty is void if the product has been handled or used in any manner which is inconsistent with the instructions accompanying the product or the intended use of the product. This warranty does not cover any damage due to accident, misuse, abuse, or negligence. This warranty does not extend to equipment used with the product. This warranty is valid only if the product is used on a compatible device as specified on or attached to the product package. To verify compatibility, please check the product package for details or visit: www.DigiPowerSolutions.com.

Repair or replacement, as provided under this warranty, is your exclusive remedy. We shall not be liable for any incidental or consequential damages. DigiPower hereby expressly disclaims any and all implied warranties of merchantability and fitness for a particular purpose.

Some states/countries do not allow the exclusion or limitation of incidental or consequential damages, so the above limitation or exclusion may not apply to you.

Some states/countries do not allow limitations on implied warranties, so the above limitation may not apply to you.

This warranty gives you specific legal rights, and you may also have other rights that vary from state to state and country to country.

English

FCC STATEMENT:

This equipment has been tested and found to comply with the limits for a Class B digital device, pursuant to Part 15 of the FCC Rules. These limits are designed to provide reasonable protection against harmful interference in a residential installation. This equipment generates uses and can radiate radio frequency energy and, if not installed and used in accordance with the instructions, may cause harmful interference to radio communications. However, there is no guarantee that interference will not occur in a particular installation. If this equipment does cause harmful interference to radio or television reception, which can be determined by turning the equipment off and on, the user is encouraged to try to correct the interference by one or more of the following measures:

Reorient or relocate the receiving antenna. Increase the separation between the equipment and receiver.

Connect the equipment into an outlet on a circuit different from that to which the receiver is connected.

Consult the dealer or an experienced radio/ TV technician for help. This device complies with part 15 of the FCC rules. Operation is subject to the following two conditions

1. this device may not cause harmful interference, and
2. this device must accept any interference received, including interference that may cause undesired operation.

ICES

This Class B digital apparatus complies with Canadian ICES-003.

English

For disposal in countries outside of the European Union This symbol is only valid in the European Union (EU). If you wish to discard this product please contact your local authorities or dealer and ask for the correct method of disposal.

This symbol means that the product cannot be disposed of with normal household waste (2012/19/EU).

1. old devices can be returned free of charge to suitable collection points.
2. these are collected there professionally or prepared for reuse. Old appliances may contain harmful substances that can harm the environment and human health. The raw materials contained can contribute to environmental protection through their recycling.
3. the deletion of personal data on the waste equipment to be disposed of must be carried out by the end user on his own responsibility.

Deutsche

Smartphone Ringlichtt

Product Nr. DP-VLR3

Bedienungsanleitung

Deutsche

Bluetooth Fernbedienung

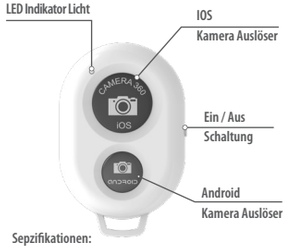

Sepzifikationen:

Bluetooth Technology: V4.2

Bluetooth Reichweite:10M

Battery Typ: CR2032

Das koppeln der Fernbedienung

1. Drücke den Knopf auf der Fernbedienung – diese geht automatisch in den Kopplungs Modi. Das blaue LED Licht wird blinken.
2. Gehe zu den Einstellungen auf dem Smartphone und wähle Bluetooth.

Deutsche

3. Schalte Bluetooth ein und warte bis das Smartphone die Fernbedienung entdeckt.
4. Die Fernbedienung wird als „GO VIRAL" in der Geräte Liste erscheinen. Wähle dies aus und aktzeptiere die Kopplung.
5. Das LED Licht auf der Fernbedienung wird aufhören zu blinken.

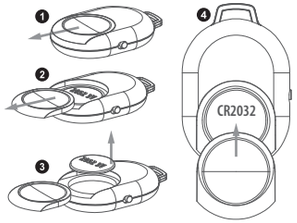

Auswechseln der Fernbedienungs Batterie

1. Öffne die Batteriekammer
2. Ersetze die Batterie mit einer Zelle: CR2032
3. Der Aufdruck auf der Batterie soll nach oben zeigen
4. Schliesse die Batteriekammer

Deutsche

Lichteinstellung

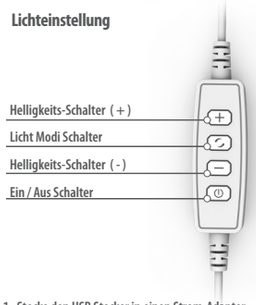

1. Stecke den USB Stecker in einen Strom-Adapter, Powerbank oder Computer mit USB.
2. Benutze den Schalter an dem Kabel um. Lichthelligkeit und Farben Modi zu kontrollieren.
3. Der Farben-Modi Schalter betimmt die drei LED Farb-Modis: Weiss / Kalt; Gelb / Warm; Weiss & Gelb / Tageslicht.
4. Drücke den Helligkeitsschalter (markiert mit „-") um die Helligkeit zu reduzieren.
5. Drücke den Helligkeitsschalter (markiert mit „+") um die Helligkeit zu erhöhen.

Deutsche

Bei Fragen zum Produkt wenden Sie sich bitte an die Consutecc GmbH

(info@consutecc.com).

Mizco International, Inc.
Cranford, New Jersey
Alle Rechte vorbehalten.

Digipower ist eine registrierte Marke von Mizco International, Inc.

Deutsche

HERSTELLERGARANTIE FÜR DIGIPOWER PRODUCTS, EIN UNTERNEHMEN DER MIZCO INTERNATIONAL, INC..

Wir gewährleisten für alle Produkte der Marke Digipower über einen Zeitraum von zwei Jahren ob dem ursprünglichen Kaufdatum, dass sie frei von Material- und Verarbeitungsmängeln sind. Mangelhafte Geräte, die unter diese Herstellergarantie fallen, werden wir nach eigener Wahl instand setzen oder austauschen. Bitte bewahren Sie den Kaufbeleg als Nachweis des Kaufdatums auf, um Garantieservice zu erhalten. Diese Herstellergarantie verfällt, wenn das Produkt auf eine Weise behandelt oder genutzt wird, die von den Bedienungsanweisungen zum Produkt oder vom vorgesehenen Zweck des Produkts abweicht. Nicht unter diese Herstellergarantie fallen Schäden aufgrund von Unfällen, missbräuchlicher oder fehlerhafter Verwendung oder Fahrlässigkeit. Diese Herstellergarantie gilt nur, wenn das Produkt mit einem kompatiblen Gerät genutzt wird, das auf der Produktpackung angegeben oder darin enthalten ist. Zur Prüfung der Kompatibilität sehen Sie bitte auf der Produktpackung nach oder besuchen Sie: www.DigiPowerSolutions.com.

Die Instandsetzung oder der Austausch nach Maßgabe dieser Herstellergarantie stellt Ihren einzigen Rechtsbehelf dar. Wir übernehmen keine Haftung für beiläufig eintretende oder Folgeschäden jedweder Art. DigiPower schließt insbesondere die konkludente Gewährleistung der Marktgängigkeit und der Eignung für einen bestimmen Zweck aus.

Deutsche

Da in einigen Staaten oder Ländern der Ausschluss oder die Einschränkung der Haftung für beiläufig eintretende oder Folgeschäden nicht zulässig ist, ist die vorstehende Einschränkung bzw. der Ausschluss möglicherweise nicht auf Sie anwendbar.

Da in bestimmten Staaten oder Ländern die Begrenzung der konkludenten Gewährleistung nicht zulässig ist, gilt die vorstehende Beschränkung möglicherweise nicht für Sie.

Aus dieser Herstellergarantie erwachsen Ihnen bestimmte Rechte; Ihnen können weitere Rechte erwachsen, die von Staat zu Staat bzw. Land zu Land unterschiedlich sind.

Deutsche

Dieses Symbol bedeutet, dass das Produkt nicht mit dem normalen Hausmüll entsorgt werden kann (2012/19/EU).

1. Altgeräte können kostenlos an geeigneten Rücknahmestellen abgegeben werden.
2. Diese werden dort fachgerecht gesammelt oder zur Wiederverwendung vorbereitet. Altgeräte können Schadstoffe enthalten, die der Umwelt und der menschlichen Gesundheit schaden können. Enthaltene Rohstoffe können durch ihre Wiederverwertung einen Beitrag zum Umweltschutz leisten.
3. Die Löschung personenbezogener Daten auf den zu entsorgenden Altgeräten muss vom Endnutzer eigenverantwortlich vorgenommen werden.
4. Hinweise für Verbraucher in Deutschland: Die in Punkt 1 genannte Rückgabe ist gesetzlich vorgeschrieben. Sammel- und Rücknahmestellen in Deutschland: https://www.stiftung-ear.de/

Back

Française

digipower®

Pour votre kit Vlogging

Guide Rapide

Article n°. DP-VLR3

Française

Télécommande Bluetooth

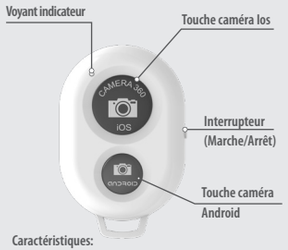

Caractéristiques:

Technologie Bluetooth : V4.2

Portée Bluetooth : 10 m

Type de pile : CR2032

Couplage de la télécommande Bluetooth

1. Lorsqu'on met la télécommande en marche, elle passe automatiquement en mode de couplage. Le voyant indicateur commence à clignoter en bleu.
2. Une fois en mode de couplage, ouvrez le menu de réglage des paramètres du téléphone, puis tenez le téléphone et la télécommande à moins de 3 mètres l'un de l'autre.

Française

3. Activez le couplage Bluetooth et attendez que le téléphone détecte le déclencheur à distance.
4. Lorsque l'option « GO VIRAL » s'affiche dans la liste des périphériques, sélectionnez-le et suivez les instructions à l'écran pour coupler la télécommande.
5. Le voyant indicateur s'éteint une fois la connexion établie.

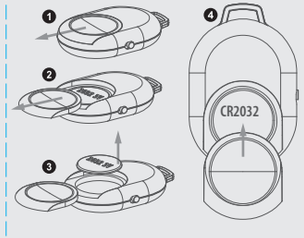

Changer la pile de la télécommande Bluetooth

1. Glissez le couvercle pour l'ouvrir
2. Remplacez la pile par une pile de type bouton CR2032
3. La face imprimée de la pile doit être vers le haut
4. Glissez le couvercle pour le fermer et l'enclencher

Française

Réglage de l'éclairage

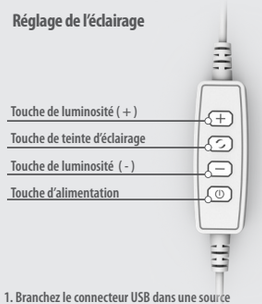

1. Branchez le connecteur USB dans une source d'alimentation telle qu'une barre d'alimentation, un ordinateur ou un transformateur mural.
2. Utilisez la télécommande en ligne pour régler la luminosité et le mode d'éclairage LED.
3. La touche de mode permet de basculer entre les 3 réglages de LED : blanc seulement (lumière froide), jaune seulement (lumière chaude) et blanc/jaune ensemble (lumière du jour).
4. Appuyez sur la touche de gradation marquée « - » pour réduire la luminosité des ampoules LED.
5. Appuyez sur la touche de gradation marquée « + » pour augmenter la luminosité des ampoules LED.

Française

Des questions? Des problèmes?
Vous avez ramassé le mauvais article?
Avant de REVENIR au magasin, laissez la chance à notre équipe du Service à la clientèle de vous aider.

email à **techsupport@mizco.com** pour que nous puissions corriger rapidement la situation.

Please recycle

digipower®

Mizco International, Inc.
Cranford, New Jersey

Tous droits réservés.

DIGIPOWER est une marque de commerce enregistrée de Mizco International, Inc.

Française

RENSEIGNEMENTS SUR LA GARANTIE POUR LES PRODUITS DIGIPOWER, UNE DIVISION DE MIZCO INTERNATIONAL, INC.

La responsabilité de Mizco en ce qui concerne la présente garantie se limite à la réparation ou au remplacement, à son choix, de tout produit qui arrête de fonctionner lorsque le produit est utilisé de façon normale par le consommateur, pendant une période deux ans à compter de la date d'achat du produit. La présente garantie ne couvre pas les dommages ou défectuosités resultant de tout accident, mauvaise utilisation, négligence, modification, abus ou installation ou entretien inapproprié. Cette garantie ne s'étend pas à l'équipement utilisés avec le produit. Si en tout temps pendant la période deux ans an suivant l'achat, le produit cesse de fonctionner en raison de tout défaut lié aux matériaux ou à la fabrication, veuillez email TechSupport@Mizco.com pour obtenir un numéro d'autorisation. Pour un service plus rapide, assurez-vous d'avoir une copie du reçu d'achat de votre produit sur lequel est indiqué le

Française

numéro de modèle, ainsi que la date et l'endroit où le produit a été acheté. La présente garantie vous donne des droits spécifiques reconnus par la loi. Vous pouvez également avoir d'autres droits qui varient en fonction des États ou des provinces où vous vous trouvez.

Française

Ce symbole signifie que le produit ne peut pas être jeté avec les ordures ménagères (2012/19/UE).

1. les appareils usagés peuvent être retournés gratuitement à des points de collecte appropriés.
2. là, ils font l'objet d'une collecte professionnelle ou sont préparés en vue de leur réutilisation. Les appareils usagés peuvent contenir des substances nocives pour l'environnement et la santé humaine. Le recyclage des matières premières qu'ils contiennent peut contribuer à la protection de l'environnement.
3. l'effacement des données personnelles sur les équipements usagés mis au rebut relève de l'entière responsabilité de l'utilisateur final.
4. informations pour les consommateurs en France : Le retour indiqué au point 1 est exigé par la loi. Points de collecte et de retour en France : https://www.ademe.fr/lademe

Digipower For You
Návod k použití

Bluetooth dálkový ovladač

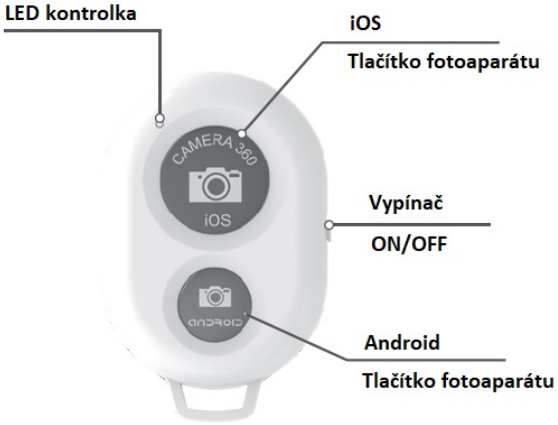

Technické parametry:
Technologie Bluetooth: V4.2
Dosah Bluetooth: 10 metrů
Typ baterie: CR2032

Spárování Bluetooth dálkového ovladače

1. Když dálkový ovladač zapnete, automaticky přejde do režimu párování. LED kontrolka začne opakovaně blikat modře.

2. V režimu párování otevřete ve vašem smartphonu menu nastavení a udržujte zařízení a dálkové ovládání ve vzdálenosti do 3 metrů od sebe.

3. Povolte párování Bluetooth a počkejte, až vaše zařízení najde dálkový ovladač.

4. Pokud k tomu dojde, v seznamu zařízení se zobrazí „GO VIRAL“. Vyberte tuto možnost a podle pokynů spárujte dálkový ovladač.

5. Po úspěšném připojení LED kontrolka zhasne.

Výměna baterie na dálkovém ovladači

1. Vysuňte dvířka prostoru pro baterie
2. Vyměňte baterii za knoflíkovou baterii typu CR2032
3. Nápisy na baterii by měly směřovat nahoru
4. Zasuňte dvířka prostoru pro baterie

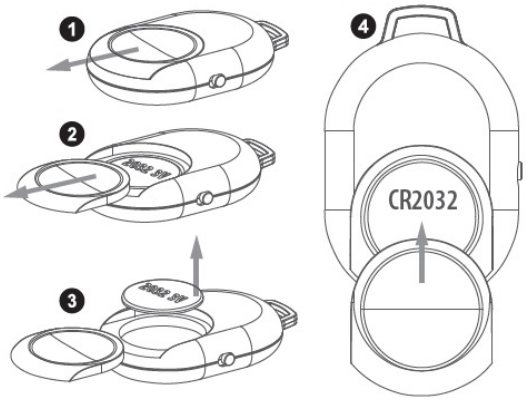

Nastavení osvětlení

1. Připojte USB konektor ke zdroji napájení, jako je powerbanka, počítač nebo síťový adaptér.

2. Pomocí dálkového ovladače upravte jas a barevný režim.

3. Tlačítko pro nastavení barvy světla umožňuje přepínat mezi 3 nastaveními: pouze bílá (studená bílá), pouze žlutá (teplé světlo) a smíšená bílá/žlutá (denní světlo).

4. Stisknutím tlačítka „-“ snížíte jas LED žárovek.

5. Stisknutím tlačítka „+“ zvýšíte jas LED žárovek.

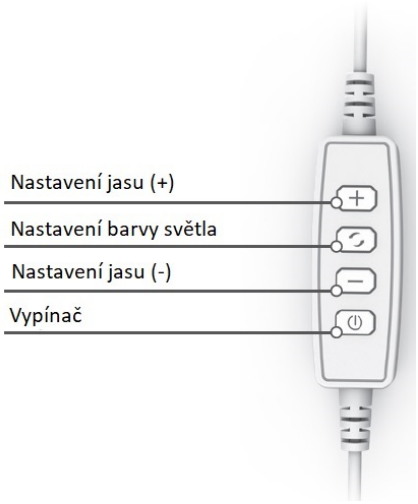

Til dit sæt til vlogging

Vejledning

Bluetooth-fjernbetjening

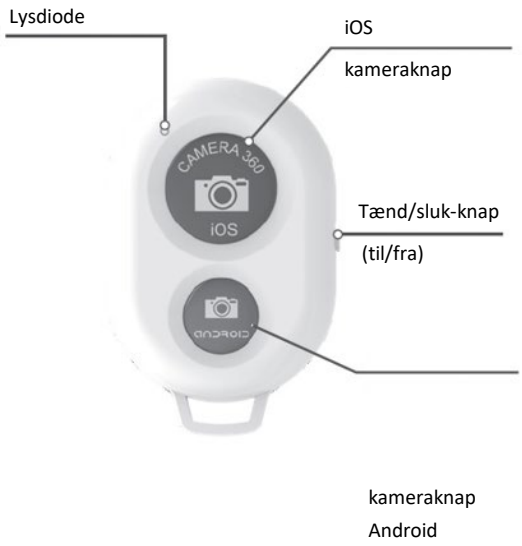

Specifikationer:
Bluetooth-teknologi: V4.2
Bluetooth-rækkevidde: 10 m
Batteritype: CR2032

Parring af Bluetooth-fjernbetjeningen

1. Fjernbetjeningen aktiverer automatisk parringstilstanden, når den tændes. Lysdioden begynder at blinke blåt.
2. Åbn menuen for indstillinger på din smartphone i parringstilstanden, og hold enheden og fjernbetjeningen inden for en afstand af tre m fra hinanden.
3. Aktivér Bluetooth-parring, og vent, indtil enheden har fundet fjernbetjeningen.
4. Teksten "GO VIRAL" vises i listen over enheder. Vælg denne mulighed, og følg anvisningerne for at parre fjernbetjeningen.
5. Lysdioden slukker, når der er etableret forbindelse.

Skift af batteri på Bluetooth-fjernbetjeningen

1. Åbn dækslet ved at skubbe det væk fra fjernbetjeningen
2. Udskift batteriet med et møntbatteri af typen CR2032
3. Siden på batteriet med den trykte tekst skal vende opad
4. Skub dækslet tilbage på plads, og lås det

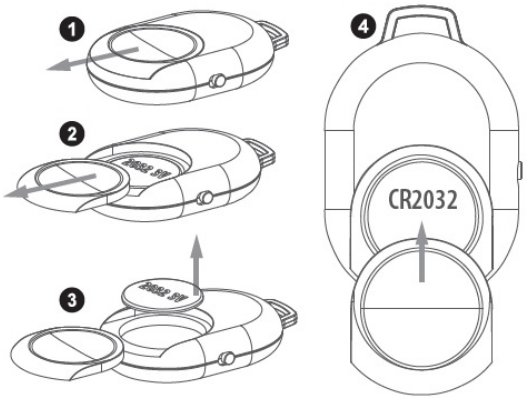

Indstilling af lyset

1. Sæt USB-stikket i en strømkilde, fx en strømbank, computer eller en stikkontakt til vekselstrøm.
2. Brug den indbyggede fjernbetjening til at indstille lysstyrke og tilstand for LED-lyset.
3. Du kan skifte mellem tre indstillinger for LED-lyset med tilstandsknappen: kun hvidt (køligt hvidt), kun gult (varmt lys) og blandet hvidt/gult (dagslys).
4. Tryk på knappen til lysstyrke (mærket "-") for at reducere lysstyrken på LED-lyset.
5. Tryk på knappen til lysstyrke (mærket "+") for at øge lysstyrken på LED-lyset.

Videoblogi tegemise komplekt For You

Juhend

Bluetoothiga pult

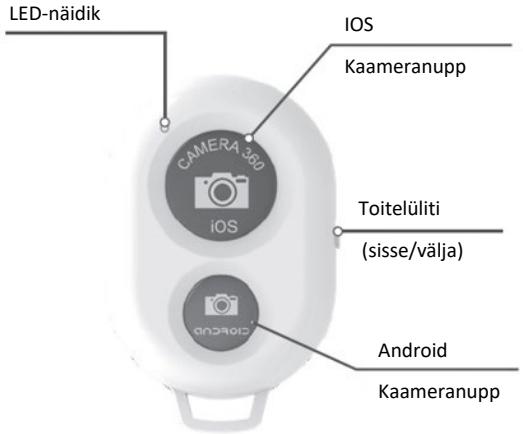

Spetsifikatsioon

Bluetooth tehnoloogia: V4.2
Bluetoothi ulatus: 10 m
Toiteallika tüüp: CR2032

Bluetoothi puldi sidumine

1. Lülitades puldi sisse, aktiveerub automaatselt sidumisrežiim. LED-näidik hakkab korduvalt vilkuma siniselt.
2. Sidumisrežiimis avage sätete menüü oma nutitelefonis, hoidke seade ja pult üksteisest 3 meetri kaugusel.
3. Aktiveerige Bluetoothi seadme sidumine ja oodake, kuni seade leiab kaugpäästiku.
4. Puldi leidmisel kuvatakse seadme loendis „GO VIRAL“, valige see ja järgige korraldusi puldi sidumiseks.
5. LED-näidik lülitub eduka ühendumise järel välja.

Bluetoothiga puldi patarei vahetamine

1. Libistage kate pealt.
2. Asendage patarei nööppatareiga CR2032.
3. Patareil olev trükk peaks olema suunatud üles.
4. Libistage kate peale tagasi ja lukustage see.

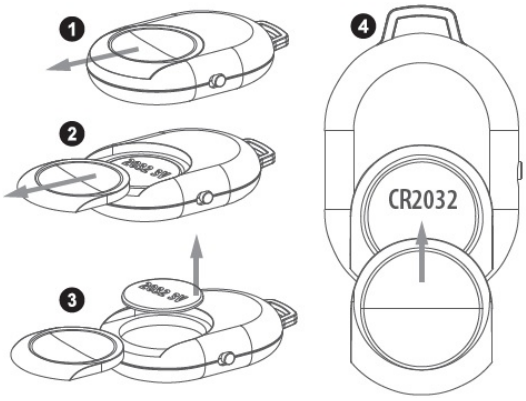

Valguse reguleerimine

1. Sisestage USB konnektor vooluallikasse, nagu akupank, arvuti või vahelduvvoolu seinakontakt.
2. Kasutage sisemist pulti ereduse ja LED-režiimi reguleerimiseks.
3. Režiiminupp võimaldab valida kolme LED sätte vahel: ainult valge (külm valge), ainult kollane (soe valgus) ja valge/kollane koos (päevavalgus).
4. Vajutage hämardamise nuppu (märgistatud „-“), et vähendada LED-lampide eredust.
5. Vajutage helendamise nuppu (märgistatud „+“), et suurendada LED-lampide eredust.

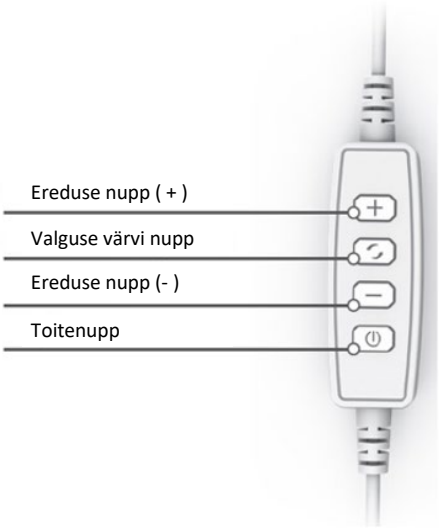

For You - vloggaussarja

Opas

Bluetooth-kaukosäädin

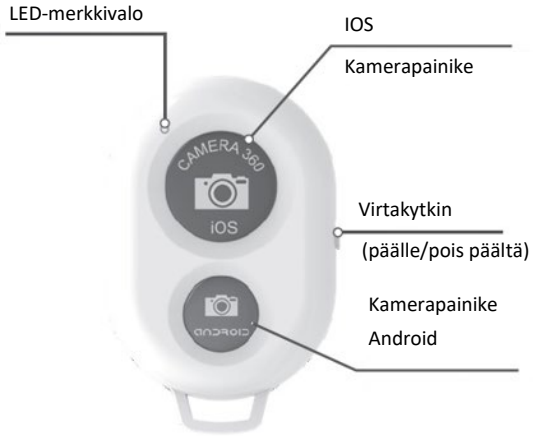

Tekniset ominaisuudet:
Bluetooth-tekniikka: V4.2
Bluetooth-alue: 10M
Paristotyyppi CR2032

Bluetooth-kaukosäätimen parittaminen

1. Kun kytket kaukosäätimen päälle, se siirtyy automaattisesti pariliitostilaan. LED-merkkivalo alkaa vilkkua sinisenä toistuvasti.
2. Kun olet pariliitostilassa, Avaa älypuhelimen asetusvalikko, pidä laite ja kaukosäädin 3 metrin (10 jalkaa) etäisyydellä toisistaan.
3. Ota Bluetooth-paritus käyttöön ja odota, että laite paikantaa sulkimen kaukosäätimen.
4. Kun näin tapahtuu, “GO VIRAL” ilmestyy laiteluetteloon, valitse tämä vaihtoehto ja yhdistä kaukosäätimeen noudattamalla kehotetta.
5. LED-merkkivalo sammuu onnistuneen yhteyden jälkeen

Bluetooth-kaukosäätimen pariston vaihtaminen

1. Liu'uta ovi auki
2. Vaihda paristo CR2032-nappiparistoon
3. Pariston tekstin pitäisi olla ylöspäin
4. Liu'uta ovi kiinni ja lukitse se

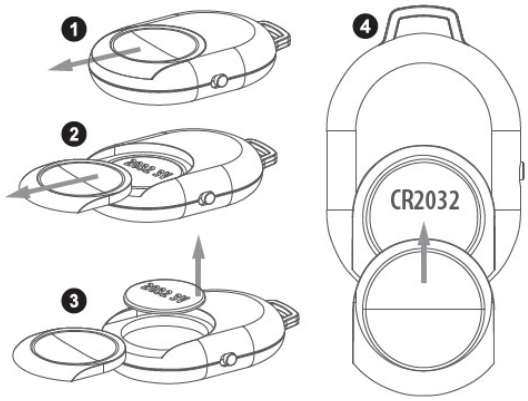

Valon säätäminen

1. Kytke USB-liitin virtalähteeseen, kuten varavirtalähteeseen, tietokoneeseen, tai AC seinä-sovittimeen.
2. Säädä kirkkautta ja LED-tilaa kaukosäädinjohdolla.
3. Tilapainikkeella voit vaihtaa 3 LED-asetuksen välillä: vain valkoinen (viileä valkoinen), vain keltainen (lämmin valo) ja valkoinen/keltainen sekoitettu (päivänvalo).
4. Vähennä LED-lamppujen kirkkautta painamalla himmennyspainiketta (merkitty “-”).
5. Paina lisäyspainiketta (merkitty "+") lisätäksesi LED-lamppujen kirkkautta.

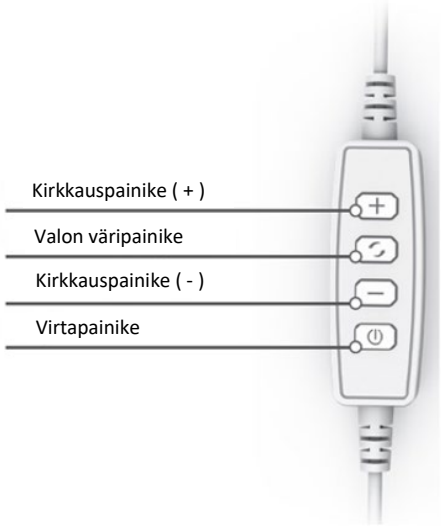

Digipower For You
Használati útmutató

Bluetooth távirányító

Technikai paraméterek:

Bluetooth technológia: V4.2
Bluetooth hatótávolság: 10 méter
Elem típusa: CR2032

A Bluetooth távirányító párosítása

1. A távirányító bekapcsolásakor automatikusan belép a párosítás módba. A LED ismételten kék színnel villog.

2. Párosítási módban nyissa meg az okostelefon Beállítások menüjét, és tartsa a készüléket és a távirányítót 3 méterre.

3. Engedélyezze a Bluetooth párosítást, és várja meg, amíg készüléke megtalálja a távirányítót.

4. Ebben az esetben a "GO VIRAL" jelenik meg az eszközlistában. Válassza ezt az opciót, és kövesse az utasításokat a távirányító párosításához.

5. A sikeres csatlakozás után a LED kialszik.

Elemcsere a távirányítón

1. Csúsztassa ki az elemtartó ajtaját
2. Cserélje ki az elemet egy CR2032 érmeelemre
3. Az akkumulátor felirata felfelé nézzen
4. Csúsztassa be az elemtartó ajtaját

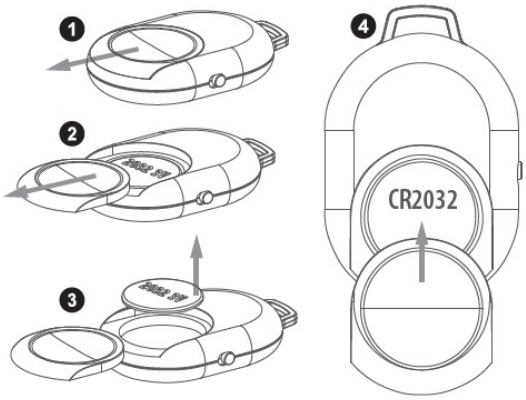

Világítási beállítások

1. Csatlakoztassa az USB-csatlakozót egy áramforráshoz, például tápegységhez, számítógéphez vagy hálózati adapterhez.

2. A távirányítóval állítsa be a fényerőt és a színmódot.

3. A világos színbeállító gombbal 3 beállítás közül választhat: csak fehér (hideg fehér), csak sárga (meleg fény) és kevert fehér / sárga (nappali).

4. Nyomja meg a "-" gombot a LED izzók fényerejének csökkentéséhez.

5. A LED izzók fényerejének növeléséhez nyomja meg a "+" gombot.

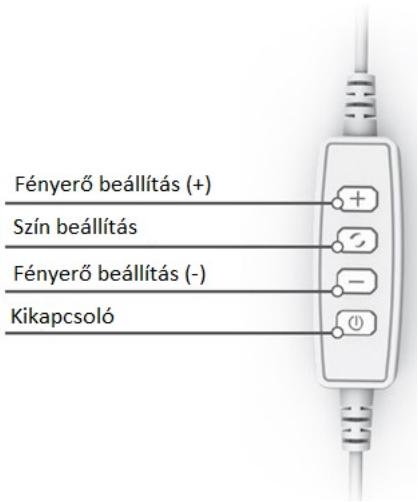

„For You“ vaizdo tinklaraščio kūrimui skirtas rinkinys

Vadovas

„Bluetooth“ nuotolinio valdymo pultelis

Savybės:

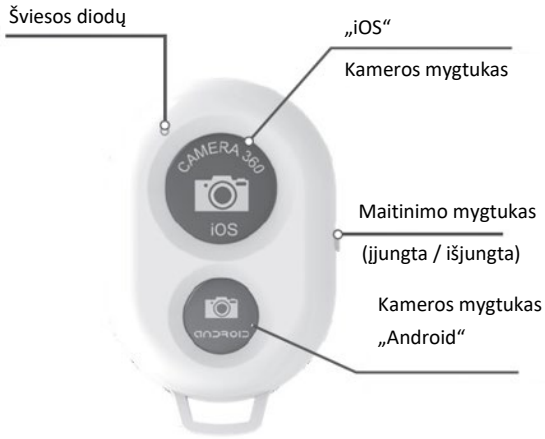

„Bluetooth“ technologija: V4.2
„Bluetooth“ veikimo ribos: 10 M
Akumuliatoriaus tipas: CR2032

„Bluetooth“ nuotolinio valdymo pultelio susiejimas

1. Kai įjungiate nuotolinio valdymo pultelį, jis automatiškai pereina į susiejimo režimą. Šviesos diodų kontrolinė lemputė pradės mirksėti mėlynai.
2. Kai prietaisas veikia susiejimo režimu, atverkite nustatymų meniu išmaniajame telefone, laikykite įrenginį ir nuotolinio valdymo pultelį 3 metrų (10 pėdų) atstumu vieną nuo kito.
3. Įjunkite „Bluetooth“ susiejimą ir palaukite, kol įrenginys aptiks užrakto nuotolinio valdymo pultelį.

4. Tai įvykus įrenginių sąraše atsiras prietaisas GO VIRAL. Pasirinkite šią parinktį ir vadovaudamiesi raginimais susiekite nuotolinio valdymo pultelį.

5. Sėkmingai prisijungus šviesos diodų kontrolinė lemputė užges

„Bluetooth“ nuotolinio valdymo pultelio baterijos keitimas

1. Stumdami atidarykite dangtelį
2. Išsikrovusią bateriją pakeiskite nauja CR2032 monetos tipo baterija
3. Užrašas turėtų būti nukreiptas į viršų
4. Stumdami uždenkite dangtelį ir užfiksuokite jį.

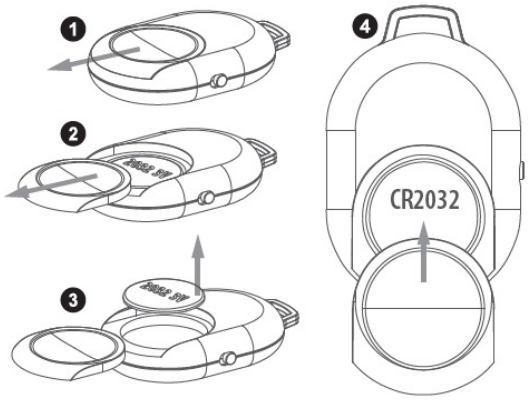

Lempos reguliavimas

1. Įjunkite USB jungtį į maitinimo šaltinį, pvz., išorinę bateriją, kompiuterį ar KS sieninį adapterį.
2. Ryškumo reguliavimui ir šviesos diodų režimo pasirinkimui naudokite laidinį pultelį.
3. Režimo mygtuku galite pasirinkti 3 šviesos diodų nustatymus: tik balta (šalta balta), tik geltona (šilta šviesa) ir mišri balta / geltona (dienos šviesa).
4. Paspauskite pritemdymo mygtuką (pažymėtas „-“), kad sumažintumėte šviesos diodų lempos ryškumą.
5. Paspauskite apšvietimo stiprumo didinimo mygtuką (pažymėtas „+“), kad padidintumėte šviesos diodų lempos ryškumą.

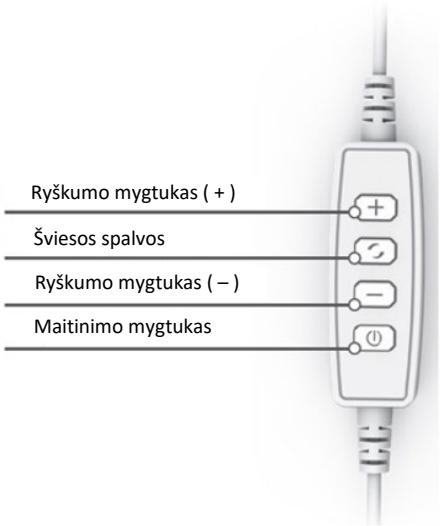

For You (Jums) videoemuāru veidošanas komplekts

Rokasgrāmata

Bluetooth tālvadība

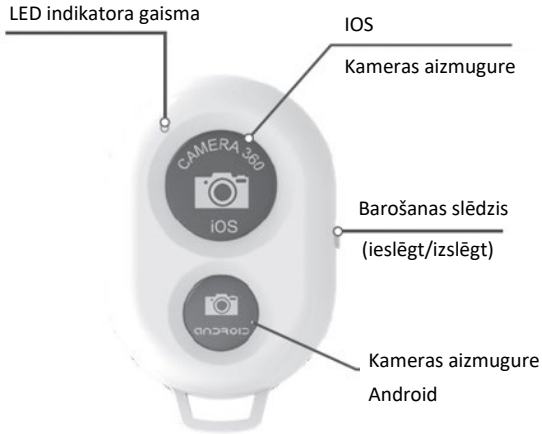

Specifikācijas:
Bluetooth tehnoloģija: V4.2
Bluetooth diapazons: 10M
Baterijas tips: CR2032

Savienošana ar Bluetooth tālvadību

1. Ieslēdzot tālvadības pulti, tā automātiski pārslēgsies savienošanas pārī režīmā. Gaismas diodes *(LED)* indikators atkārtoti sāks mirgot zilā krāsā.
2. Savienošanas pārī režīmā atveriet viedtālruņa iestatījumu izvēlni, turiet ierīci un tālvadības pulti trīs metru attālumā vienu no otra.
3. Iespējojiet Bluetooth savienošanu pārī un gaidiet, līdz ierīce atrod aizvara pulti.
4. Kad tas notiks, ierīču sarakstā parādīsies "GO VIRAL" ("KĻŪT POPULĀRAM"), atlasiet šo opciju un izpildiet uzvedni, lai savienotu pārī tālvadības pulti.
5. Pēc tam, kad ir izveidots veiksmīgs savienojums, LED indikatora gaisma izslēgsies.

Baterijas maiņa Bluetooth tālvadības pultī

1. Atbīdiet durtiņas vaļā.
2. Nomainiet bateriju ar šūnu monētas bateriju CR2032.
3. Baterijas apdrukai jābūt vērstai uz augšu.
4. Aizbīdiet durtiņas ciet un nofiksējiet.

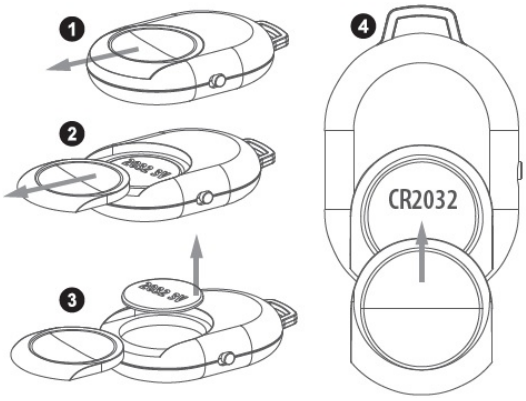

Gaismas pielāgošana

1. Pievienojiet USB savienotāju strāvas avotam, piemēram, lādētājakumulatoram, datoram vai maiņstrāvas *(AC)* sienas adapterim.
2. Izmantojiet iekļautu tālvadības pulti, lai pielāgotu spilgtumu un LED režīmu.
3. Režīma poga ļauj pārslēgties starp trīs LED iestatījumiem: tikai balts (vēsi balts), tikai dzeltens (silta gaisma) un jaukti balts/dzeltens (dienasgaisma).
4. Lai samazinātu LED spuldžu spilgtumu, nospiediet tumšināšanas pogu (ar atzīmi "-").
5. Lai palielinātu LED spuldžu spilgtumu, nospiediet palielināšanas pogu (ar atzīmi "+").

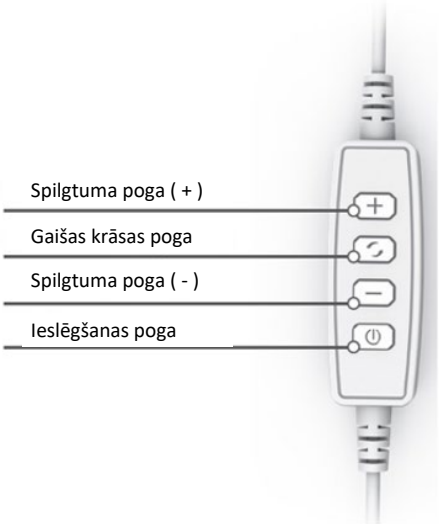

For You Vlogging-kit

Guide

Bluetooth fjernkontroll

Spesifikasjoner:
Bluetooth-teknologi: V4.2
Bluetooth-rekkevidde: 10M
Batteritype: CR2032

Koble til Bluetooth-fjernkontrollen

1. Når du skrur på fjernkontrollen, vil den automatisk gå i paringsmodus. LED indikatorlys vil starte å blinke blått gjentatte ganger.
2. Når den er i paringsmodus, åpne menyen for innstillinger på smarttelefonen din og hold enheten og fjernkontrollen innen tre meter (10 feet) fra hverandre
3. Aktiver Bluetooth-paring og vent til enheten din finner utløseren.
4. Når dette skjer vil "GÅ VIRALT" vises på enhetslisten. Velg dette alternativet og følg anvisningene for å koble fjernkontrollen.
5. LED indikatorlys vil skru seg av når de er koblet til

Bytte batteri på Bluetooth fjernkontroll

1. Skyv opp lokket
2. Erstatt batteriet med knappecelle type CR2032
3. Batteriet skal vende oppover
4. Skyv lokket igjen og lås det

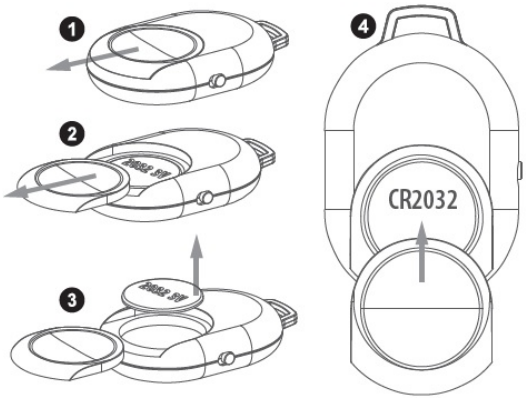

Justere lyset

1. Koble USB-kontakten til en strømkilde som for eksempel en powerbank, datamaskin eller AC veggadapter.
2. Bruk den innebygde fjernkontrollen til å justere lysstyrken og LED-modus.
3. Modusknappen lar deg bytte mellom tre LED-innstillinger: kun hvit (kjølig hvit), kun gul (varmt lys) og hvit/gul miks (dagslys).
4. Trykk på dimmerknappen (merket "-") for å redusere lysstyrken på LED-pærene.
5. Trykk på økningsknappen (merket"+") for å øke lysstyrken på LED-pærene.

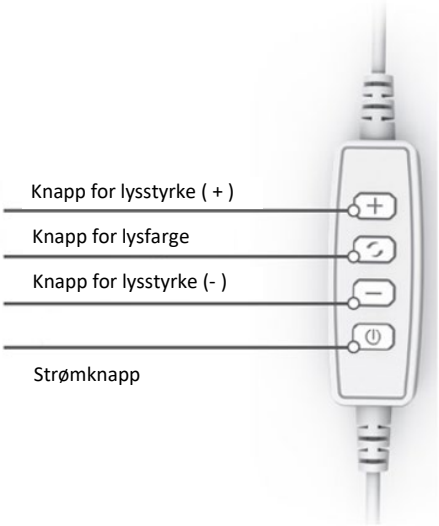

For You Vlogging Kit

Instrukcja obsługi

Pilot Bluetooth

Specyfikacja:
Technologia Bluetooth: V4.2
Zasięg Bluetooth: 10 m
Typ baterii: CR2032

Parowanie pilota Bluetooth

1. Po włączeniu pilota, automatycznie przejdzie on w tryb parowania. Lampka kontrolna LED zacznie wielokrotnie migać na niebiesko.
2. Po włączeniu trybu parowania, otwórz menu ustawień na smartfonie, trzymaj urządzenie i pilot w odległości nie większej niż 3 metry od siebie.
3. Włącz parowanie Bluetooth i poczekaj, aż urządzenie zlokalizuje pilota migawki.
4. Gdy to nastąpi, na liście urządzeń pojawi się „GO VIRAL”, wybierz tę opcję i postępuj zgodnie z instrukcjami, aby sparować pilota.
5. Po udanym połączeniu lampka kontrolna LED zgaśnie.

Wymiana baterii w pilocie Bluetooth

1. Otwórz pokrywę baterii
2. Wymień baterię na baterię typu CR2032.
3. Nadruk na baterii powinien być skierowany do góry.
4. Zasuń pokrywę i ją zablokuj.

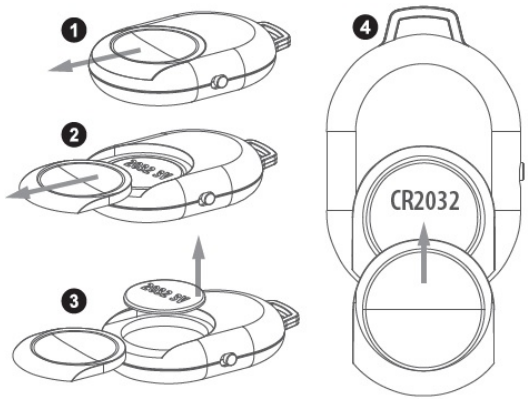

Regulacja oświetlenia

1. Podłącz złącze USB do źródła zasilania, takiego jak powerbank, komputer lub zasilacz sieciowy.
2. Do regulacji jasności i trybu LED służy pilot zdalnego sterowania.
3. Przycisk trybu pozwala na przełączanie pomiędzy 3 ustawieniami LED: tylko biały (chłodna biel), tylko żółty (ciepłe światło) i mieszany biały/żółty (światło dzienne).
4. Naciśnij przycisk ściemniacza (oznaczony „-”), aby zmniejszyć jasność diod LED.
5. Naciśnij przycisk rozjaśniania (oznaczony „+”), aby zwiększyć jasność diod LED.

For You Vlogging Kit

Guide

Bluetooth fjärrkontroll

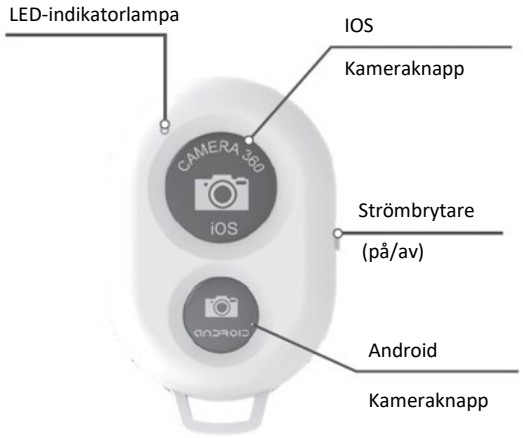

Specifikationer:
Bluetooth teknik: V4.2
Bluetooth räckvidd: 10M
Batterityp CR2032

Para Bluetooth fjärrkontrollen

1. När du slår på fjärrkontrollen går den automatiskt i parningsläge. LED-indikatorlampan kommer börja blinka blått upprepade gånger.
2. När den är i parningsläge öppnar du inställningsmenyn på din smartphone, håll enheten och fjärrkontrollen inom 3 meter från varandra.
3. Aktivera Bluetooth-parning och vänta tills din enhet hittar slutaren.
4. När detta händer visas “GO VIRAL” i enhetslistan, välj det här alternativet, följ uppmaningarna för att para ihop fjärrkontrollen.
5. LED-indikatorlampan slocknar vid en lyckad anslutning

Byta batteri på Bluetooth fjärrkontrollen

1. Skjut ut luckan
2. Byt ut batteriet med en coin cell CR2032
3. Batteriets tryckta sida ska vara uppåt
4. Skjut tillbaka luckan och lås den

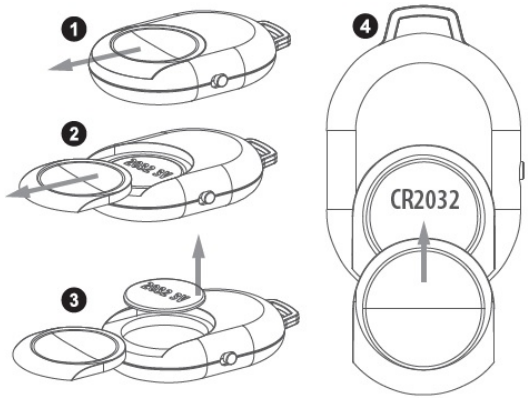

JUSTERA LAMPAN

1. Anslut USB-kontakten till en strömkälla så som en powerbank, dator eller nätadapter.
2. Använd den inbyggda fjärrkontrollen för att justera ljusstyrka och LED-läge.
3. Med lägesknappen kan du växla mellan 3 LED-inställningar: endast vit (kall vit), endast gul (varmt ljus) och vit/gul blandat (dagsljus).
4. Tryck på dimmerknappen (märkt “-”) för att minska ljusstyrkan på LED-lamporna.
5. Tryck på dimmerknappen (märkt“+”) för att öka ljusstyrkan på LED-lamporna.

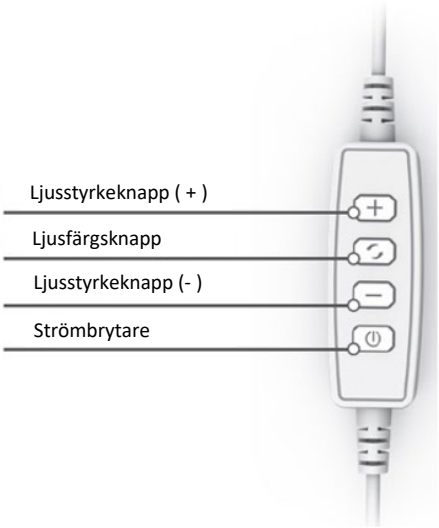

Digipower For You
Návod na použitie

Bluetooth diaľkový ovládač

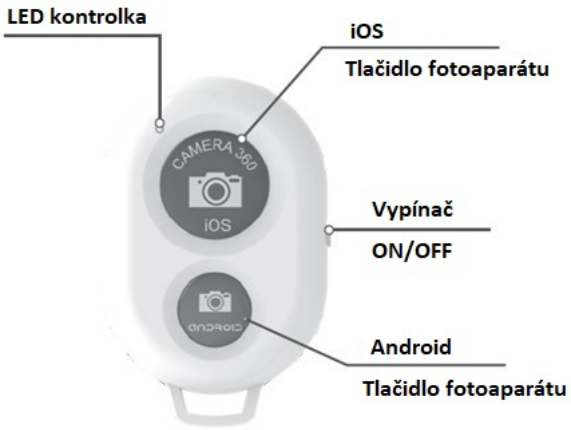

Technické parametre:
Technológia Bluetooth: V4.2
Dosah Bluetooth: 10 metrov
Typ batérie: CR2032

Spárovanie Bluetooth diaľkového ovládača

1. Keď diaľkový ovládač zapnete, automaticky prejde do režimu párovania. LED kontrolka začne opakovane blikať modro.

2. V režime párovania otvorte vo vašom smartfónu menu nastavenia a udržujte zariadenie a diaľkové ovládanie vo vzdialenosti do 3 metrov od seba.

3. Povoľte párovanie Bluetooth a počkajte, až vaše zariadenie nájde diaľkový ovládač.

4. Ak k tomu dôjde, v zozname zariadení sa zobrazí "GO Viral". Zvoľte a podľa pokynov spárujte diaľkový ovládač.

5. Po úspešnom pripojení LED kontrolka zhasne.

Výmena batérie na diaľkovom ovládači

1. Vysuňte dvierka priestoru pre batérie
2. Vymeňte batériu za gombíkovú batériu typu CR2032
3. Nápisy na batériu by mali smerovať nahor
4. Zasuňte dvierka priestoru pre batérie

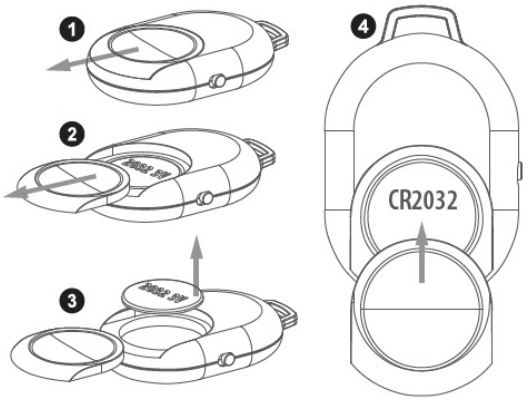

Nastavenie osvetlenia

1. Pripojte USB konektor k zdroju napájania, ako je power banka, počítač alebo sieťový adaptér.

2. Pomocou diaľkového ovládača upravte jas a farebný režim.

3. Tlačidlo pre nastavenie farby svetla umožňuje prepínať medzi 3 nastaveniami: iba biela (studená biela), iba žltá (teplé svetlo) a zmiešaná biela / žltá (denné svetlo).

4. Stlačením tlačidla "-" znížite jas LED žiaroviek.

5. Stlačením tlačidla "+" zvýšite jas LED žiaroviek.